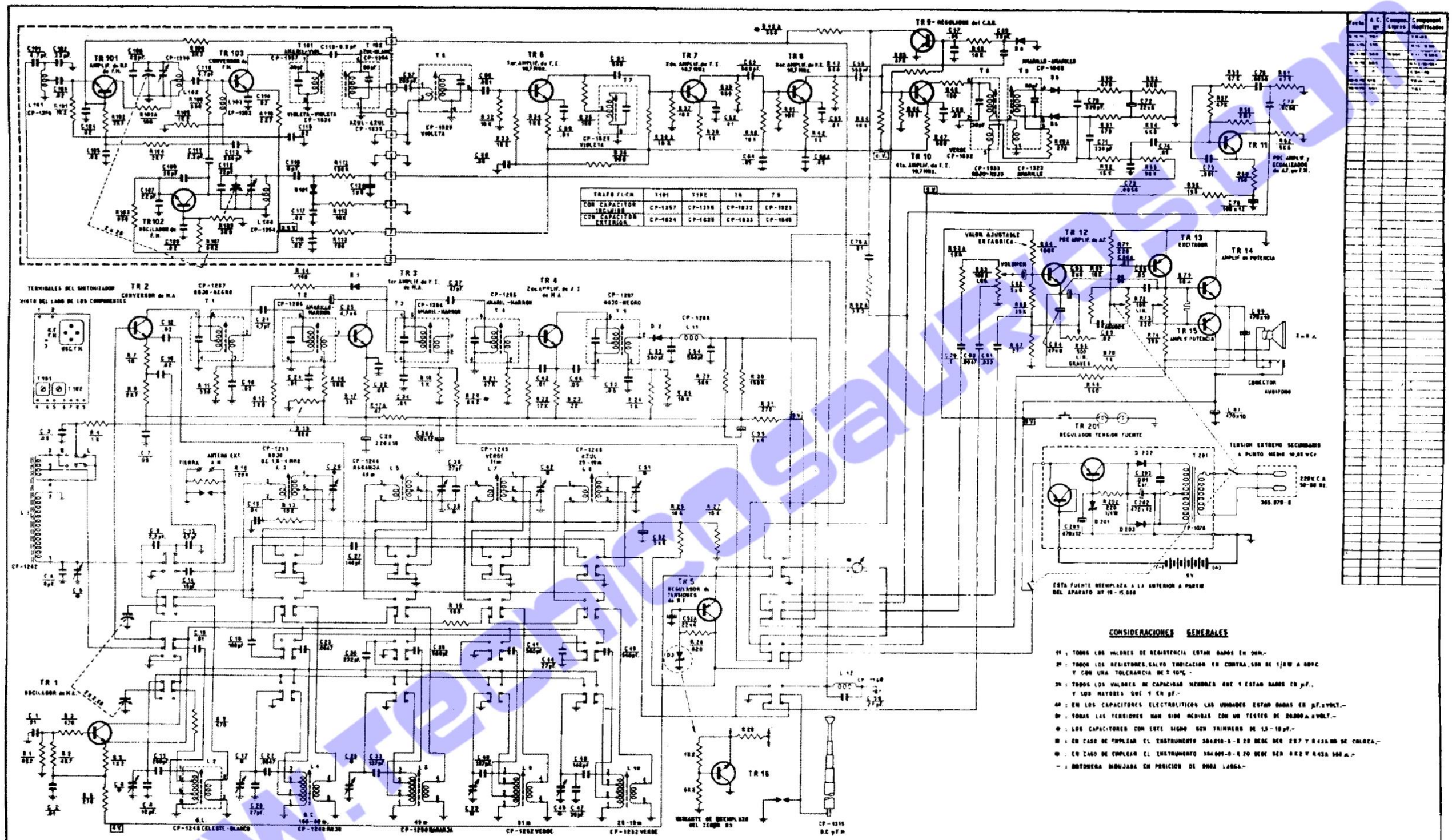


| TRAFO F.I.-F.M. | T101 | T102 | TR | T9 |
|---|---|---|---|---|
| CON CAPACITOR INCLUIDO | CP-1357 | CP-1358 | CP-1022 | CP-1023 |
| CON CAPACITOR EXTERIOR | CP-1024 | CP-1028 | CP-1033 | CP-1040 |

## CONSIDERACIONES GENERALES

1º : TODOS LOS VALORES DE RESISTENCIA ESTAN DADOS EN OHM.-

2º : TODOS LOS RESISTORES, SALVO INDICACION EN CONTRA, SON DE 1/8W A 80ºC Y CON UNA TOLERANCIA DE ± 10% .-

3º : TODOS LOS VALORES DE CAPACIDAD MENORES QUE 1 ESTAN DADOS EN µF., Y LOS MAYORES QUE 1 EN pF.-

4º : EN LOS CAPACITORES ELECTROLITICOS LAS UNIDADES ESTAN DADAS EN µF. x VOLT.-

5º : TODAS LAS TENSIONES HAN SIDO MEDIDAS CON UN TESTER DE 20.000 Ω x VOLT.-

6º : LOS CAPACITORES CON ESTE SIGNO SON TRIMMERS DE 1,5 - 10 pF.-

7º : EN CASO DE EMPLEAR EL INSTRUMENTO 304210-5 - R 20 DEBE DER 2V7 Y R 43A 500 SE COLOCA.-

8º : EN CASO DE EMPLEAR EL INSTRUMENTO 304005-0 - R 20 DEBE DER 4V2 Y R 43A 500 Ω.-

— : ANTENA DIBUJADA EN POSICION DE ONDA LARGA.-

## CONSUMOS C.C.

PAR DE SALIDA : 5mA. c/codal
CONSUMO GENERAL : c/codal : 60 mA.
máximo : 200 mA.

## CONSUMOS C.A.

Mínimo : 20 mA.
Máximo : 50,5 mA.
Fuente en vacío : 20 mA

POTENCIA APARENTE A CONSUMIR DE LA RED
Mínimo : 6,35 VA. Máximo : 7,07 VA.

## TABLA DE TENSIONES

TENSIONES DE C.C. MEDIDAS EN VOLT CON TESTER 20,000 Ohms x Volt

| | TR1 | TR2 | TR3 | TR4 | TR5 | TR6 | TR7 | TR8 | TR9 | TR10 | TR11 | TR12 | TR13 | TR14 | TR15 | TR101 | TR102 | TR103 | TR201 |
|---|---|---|---|---|---|---|---|---|---|---|---|---|---|---|---|---|---|---|---|
| EMISOR | - 1 | - 0,6 | - 2,5 | - 2,5 | - 0,09 | - 1,2 | - 0,7 | - 1,2 | 0 | - 0,7 | - 1,25 | - 2 | 0 | - 4,25 | - 4,25 | - 0,8 | - 1,7 | - 1,7 | - 0,9 |
| BASE | - 1,6 | | | | - 0,7 | - 1,0 | - 1,2 | - 1,0 | | - 1,3 | | | - 0,2 | - 4,05 | - 4,05 | - 1,4 | - 2,3 | - 2,3 | - 0,1 |
| COLECTOR | - 3,0 | - 9 | - 7,2 | - 9 | - 0 | - 3,0 | - 3,0 | - 3,0 | - 0,15 | - 3,0 | - 4,0 | - 0,2 | - 3,5 | 0 | - 9 | - 2,5 | - 3,0 | - 3,5 | - 12 |

NOTA

| | |
|---|---|
| TR 101/102/103 | REFERIDOS A 3,3 V |
| TR 1/5/7/8/10 | REFERIDOS A 4 V |
| TR 2/3/4/11 | REFERIDOS A 9 V |
| TR 9/6/12/13/14/15/201 | REFERIDOS A CHASIS |

| | |
|---|---|
| | |
| | |
| | |
| | |
| AC 500 | |
| TR 16 | |

## TRANSISTORES VISTOS DESDE LA BASE

TR 12-13-14-15-16-201 / TR 10-11-101 / TR 2-3-4-6-7-8-9- / TR 1-5-9- / TR 101-102-103 / TR 11-

## BOBINAS VISTAS DESDE SUS TERMINALES

T6-T7-T8-T9 / L4-L5-L7-L8-L9-L10-T101-T102- / L3-L6-L11-T1-T2-T3-T4-T5- / L9- Placa color

BOBINA DE ANTENA DE O.L. L 1

| TR1 | TR2 | TR3 | TR4 | TR5 | TR6 | TR7 | TR8 | TR9 | TR10 | TR11 | TR12 | TR13 | TR14 | TR15 | TR101 | TR102 | TR103 | TR201 | D1 | D2 | D3 | D4 | D5 | D6 | D101 | D201 | D202 | D203 |
|---|---|---|---|---|---|---|---|---|---|---|---|---|---|---|---|---|---|---|---|---|---|---|---|---|---|---|---|---|
| BF 184-B | BF 184-B | BF 184-C | BF 184-B | 2SA 298-B | BF 184-C | BF 184-C | BF 184-C | 2SA 298-B | BF 184-C | BC 148-B | AC 107 | 2SB 94 | AC 127 | AC 128 | BF 199 | 2SA 687-B | BF 199 | AC 128/A-127-A | 1N 60 | 1N 60 | 1N 60 | 1N 60 | 1N 60 | 1N 60 | 1N 352 | 1N 757 A | 15 V 5-A-W | 15 V 10-A-W |
| 2SA 54-B | | | | BC 108-B | | | | BC 108-B | | | 2SB 320-B | AC 126-B | 2SB 77 | 2SB 77 | | BF 184-B | | 2SB 376 | | | G 4V7 | | 1A 110 | 1A 110 | 1A 300 | OZ 7B-CBV1 | | |
| | | | | BC 107-B | | | | BC 107-B | | | | AC 127 | AC 128 | | | | | AC 142 | | | | | | | 1N 2848 | 1N 757 A | | |
| | | | | BC 108 | | | | BC 108 | | | | 2SB 77-B | 2SB 77-B | | | | | AC 128-B | | | | | | | | OZ 7B-CBV1 | | |
| | | | | BC 107 | | | | BC 107 | | | | 2SB 77-C | 2SB 77-C | | | | | AC 128-C | | | | | | | | | | |
| | | | | | | | | | | | | 2SB 175 | 2SB 187 | | | | | AC 153 | | | | | | | | | | |

## NOBLEX ARGENTINA S.A.

DTO. INGENIERIA

RADIO NOBLEX "7 MARES" A.M.-F.M.

MODELO: NT 119

Actualizado 28-08-78

HECHO EL DEPOSITO QUE MARCA LA LEY - REPRODUCCION PROHIBIDA

www.tecnosaurus.com